ПРЕДЛОЖЕНИЯ ПО УСТАНОВКЕ ВРЕМЕННОГО ОГРАЖДЕНИЯ СТРОЙПЛОЩАДОК

ТЕХНИЧЕСКИЙ КОДЕКС
УСТАНОВИВШЕЙСЯ ПРАКТИКИ

ТКП 45-3.02-252-2011 (02250)

Благоустройство территорий
ОГРАДЫ
Правила проектирования и устройства

Добраўпарадкаванне тэрыторый
АГАРОДЖЫ
Правілы праектавання і ўстройвання

Издание официальное

Министерство архитектуры и строительства Республики Беларусь
Минск 2013

7 Устройство временных оград

7.1 Строительно-монтажные работы по устройству временных оград следует выполнять в соответствии с ППР и технологическими картами.

7.2 Устройство временных оград предполагает установку инвентарных ограждений территорий вновь строящихся и реконструируемых объектов, а также временных сооружений сроком эксплуатации до 5 лет.

7.3 Временные ограждения изготавливают из стальной сетки в виде секций или из деревянных щитов, устанавливаемых между стойками. Секции к стойкам следует крепить сваркой к закладным изделиям или соединительными деталями, указанными в проектной документации.

7.4 Стойки для временных оград устанавливают на основания или крепят в отверстия для фиксации в металлических или бетонных опорных башмаках.

7.5 Железобетонные панели временных оград устанавливают в щелевой паз фундамента с расклиниванием.

7.6 Временные ограды для сооружений сроком эксплуатации до 5 лет (временные сооружения) допускается предусматривать деревянными.

7.7 Деревянные стойки для временных оград должны быть диаметром не менее 14 см и длиной не менее 2,3 м. Погружаемую в землю часть стойки необходимо предохранять от загнивания составами, указанными в проектной документации.

7.8 Диагональные и крестовые связи должны быть врублены в стойки, плотно пригнаны и закреплены скобами. Связи следует врубать в стойки на глубину 2 см с притеской и припилом плоскостей соприкосновения до плотного их прилегания. Скобы следует забивать перпендикулярно к оси связующего элемента. В верхней части стойки связи врезают на высоте не менее 20 см от начала заострения, в нижней части — не более 20 см от поверхности земли.

Рисунок А.9 — Временная металлическая ограда

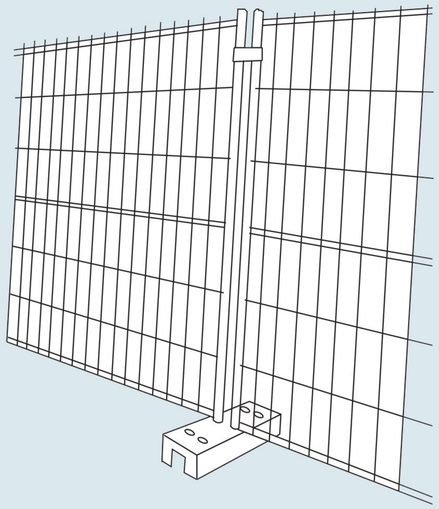

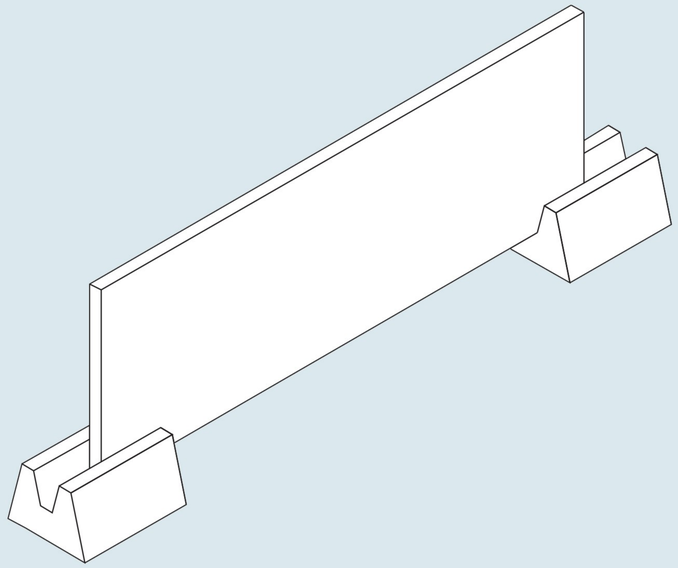

Рисунок А.10 — Временная железобетонная ограда

Временные ограждения бывают следующих типов:

- **Сигнальные ограждения**
Предназначены для обозначения места проводимых работ, таких как: дороги, кабельные коммуникации, промзона, пустырь и т.д.
- **Защитно-охранные**
Предназначены для защиты особо охраняемых мест, таких как: капитальное строительство, охрана инвентаря, метрополитен и т.д.
- **Защитные ограждения**
Предназначены для ограждения мест проводимых работ повышенной опасности, защиты людей от опасных ситуаций.

Согласно п.4.9 согласно ТКП 45-3.02-252-2011 временные ограды следует устанавливать в соответствии с проектом производства работ и требования ГОСТ 12.4.059.
Согласно ТКП 45-1.03-161-2009 ограждения строительной площадки разрабатывается конкретно для каждого объекта.
Рисунок баннера согласовывается с местными испонительными и распорядительными органами.

Пояснительная записка

Ограждение является частью общегородского системного упорядоченного обустройства мест проведения строительных или ремонтных работ, размещающихся: в застройке и выходящие на магистрали и улицы города, в промзоне или на свободной от застройки территории (на пустыре), на озелененных территориях, на проезжей части дорог.

Секции ограждения могут заполняться ПВХ экранами для скрытия отдельных участков строительных работ. Возможно устройство секций оборудованных информационными щитами. Для обеспечения безопасности людей и обозначения места проведения ремонтных, строительных и дорожных работ, должны использоваться фонари, дорожные знаки и сигнальные окраски нанесённые на опорные железобетонные блоки вдоль автомобильных дорог.

Ограждение удовлетворяет требованиям:

- визуальной проницаемости ограждений и зрительной доступности объектов строительства;
- удобства установки и демонтажа;
- безопасности установки (монтажа) и эксплуатации;
- долговечности;
- модульности, применения унифицированных секций;
- возможности повторного применения;
- отсутствия заглубленных фундаментов;
- безопасности перемещения людей и транспортных потоков.

Пояснительная записка

Сигнальные ограждения применяются:

- Для оповещения и ограждения места работ при краткосрочных ремонтных работах;
- При земляных работах с разрытием до 1 метра и ремонте подземных коммуникаций;
- Служат для ограждения проезжей части;
- При проведении работ по благоустройству.

Модульные сигнальные ограждения должны отвечать основным требованиям :

- удобство установки и демонтажа;
- безопасность установки, демонтажа и эксплуатации;
- долговечность;
- модульность, применение унифицированных секций;
- безопасность перемещения людей и транспортных потоков;
- возможность повторного многократного применения;
- отсутствие заглубленных фундаментов.

Сигнальные ограждения должны быть с устройством баннера (рекламы), исключая работы проводимые на внутридворовых территориях.

Баннеры должны быть размером на одну секцию ограждения и крепиться со стороны улиц к рамам секций ограждения с помощью люверсов.

Устройство баннера должно быть согласовано с местными исполнительными и распорядительными органами.

Ограждения должны быть высотой не менее 2 м, для работ на внутридворовых территориях допускается применение ограждений высотой не менее 1,6 м.

Отдельный проект на ограждение строительной площадки, а так же устройство баннера должен быть разработан в соответствии с заданием на проектирование.

СИГНАЛЬНОЕ ОГРАЖДЕНИЕ

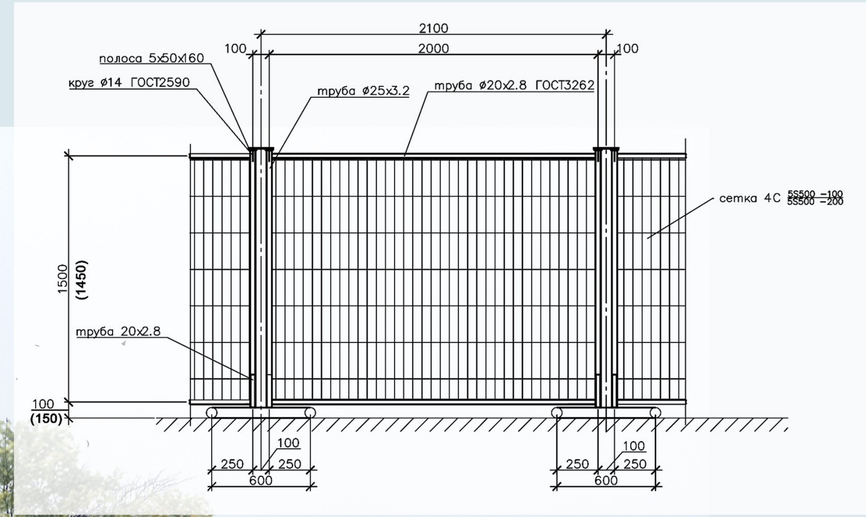

ВАРИАНТ 1. СИГНАЛЬНОЕ ОГРАЖДЕНИЕ

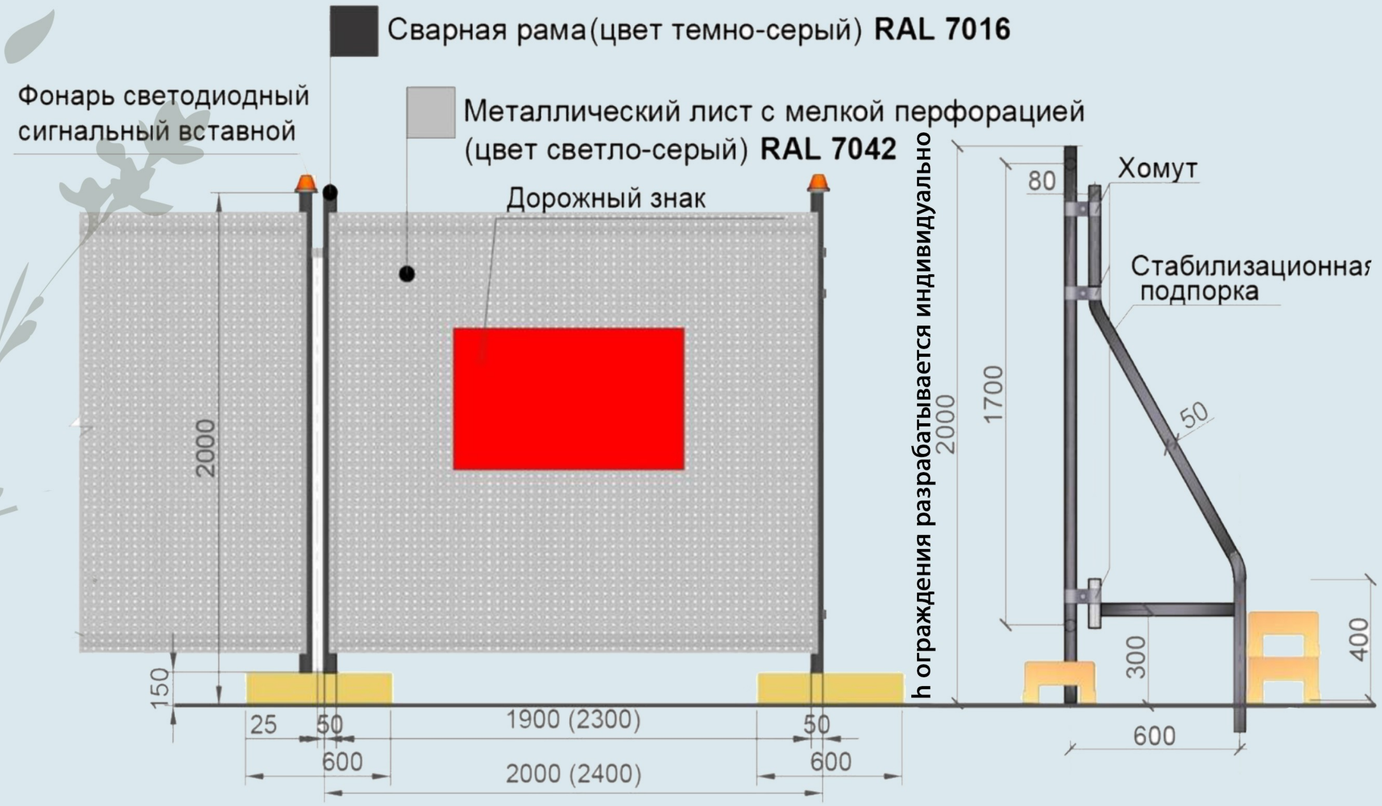

Материалы возможного заполнения панелей

Металлический лист с мелкой перфорацией

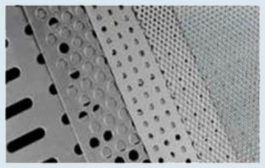

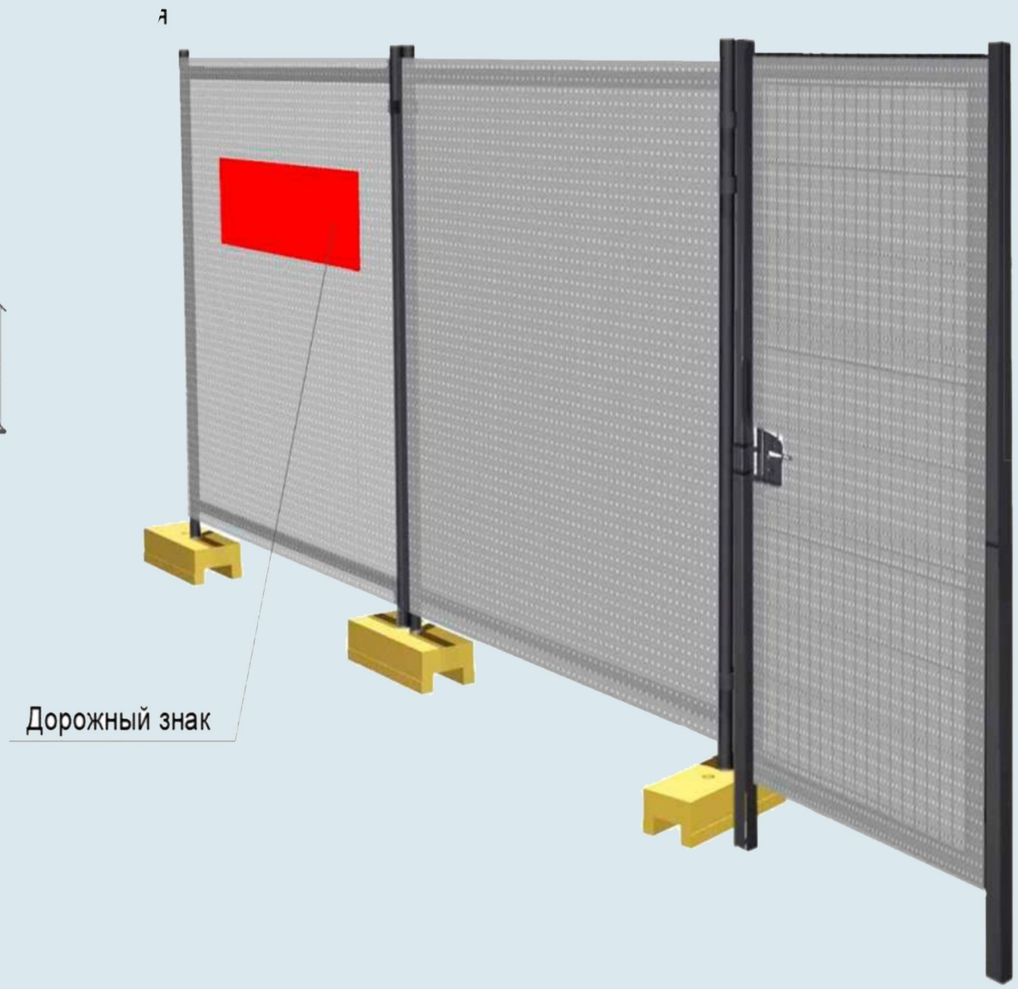

Узел крепления ограждений между собой

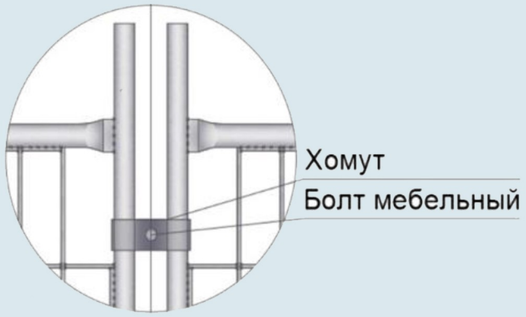

ВАРИАНТ 2. СИГНАЛЬНОЕ ОГРАЖДЕНИЕ

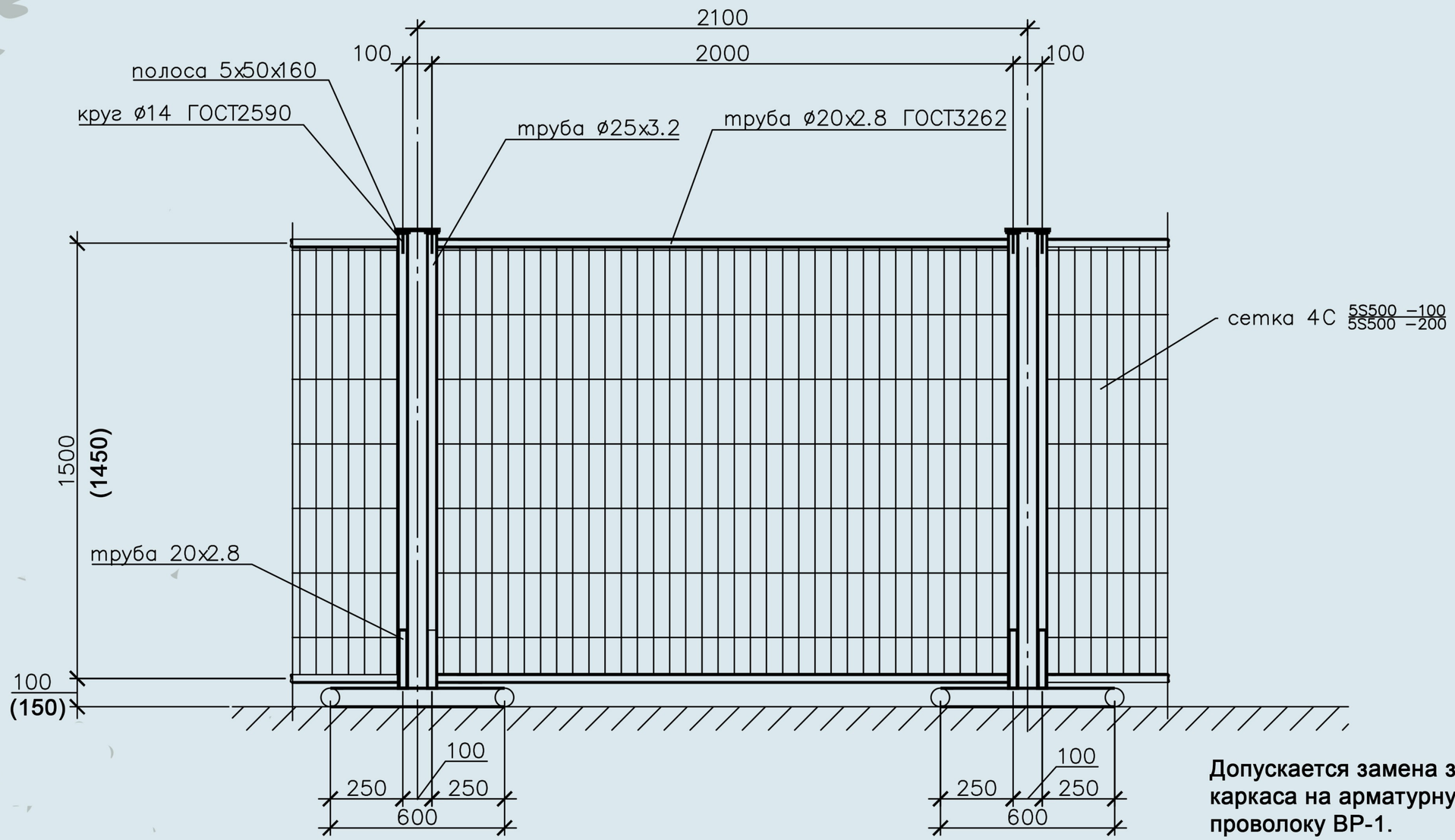

Допускается замена заполнения каркаса на арматурную сетку100х100 проволоку ВР-1.
Ограждение высотой 1600 мм допускается устраивать только на внутридворовых территориях.

Пояснительная записка

Защитные ограждения нужны для целей защиты людей от возможных травмоопасных ситуаций. Такие ограждения способны задерживать падающие со строительных лесов инструменты, мусор и остатки материалов, предотвратить падение людей в котлованы, нанести вред проезжающему мимо строящегося объекта транспорту.

Защитно-охранные ограждения устанавливаются в первую очередь для того, чтобы на территорию объекта не могли попасть посторонние лица, охраны имущества и стройматериалов, а также нужны для целей защиты людей от возможных травмоопасных ситуаций .

Модульные ограждения должны отвечать основным требованиям :

- удобство установки и демонтажа;
- безопасность установки, демонтажа и эксплуатации;
- долговечность;
- модульность, применение унифицированных секций;
- безопасность перемещения людей и транспортных потоков;
- возможность повторного многократного применения;
- отсутствие заглубленных фундаментов.

Ограждения должны быть с устройством баннера (рекламы).

Баннеры должны быть размером на одну секцию ограждения и крепиться со стороны улиц к рамам секций ограждения с помощью люверсов.

Устройство баннера должно быть согласовано с местными исполнительными и распорядительными органами.

Высота ограждения на магистральных улицах непрерывного движения и магистральных улицах общегородского значения согласноТКП 45-3.01-116 иТКП 45-3.03-227, определенных градостроительной документацией, утвержденной в соответствиис установленным законодательством порядком, ограждение строительной площадки должно быть сплошным, непрозрачным, высотой не менее 3 м. Такие же требования применяются к ограждениям строительных площадок на улицах других категорий, перечень которых определяется местными исполнительными и распорядительными органами. Высота ограждения на улицах местного значения должна быть не менее 2 м.
Отдельный проект на ограждение строительной площадки, а так же устройство баннера должен быть разработан в соответствии с заданием на проектирование.

ЗАЩИТНОЕ ОГРАЖДЕНИЕ

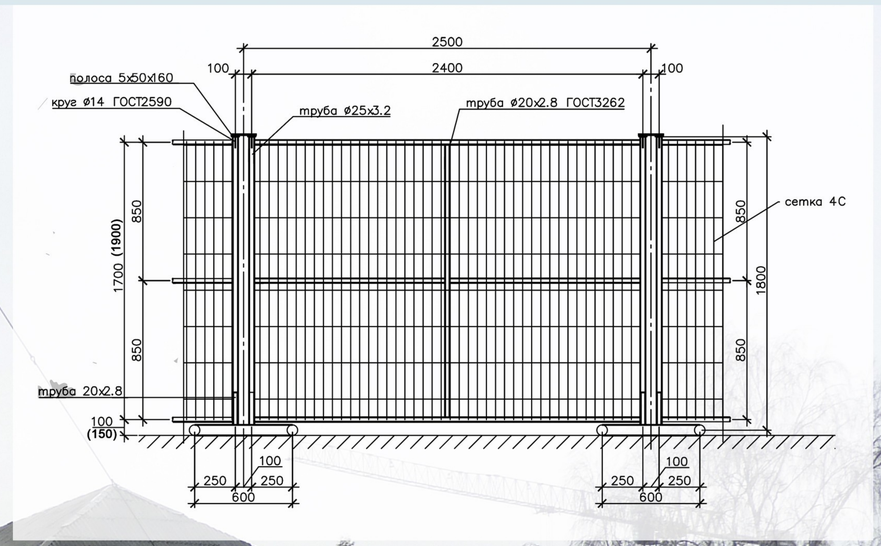

ЗАЩИТНО-ОХРАННОЕ ОГРАЖДЕНИЕ

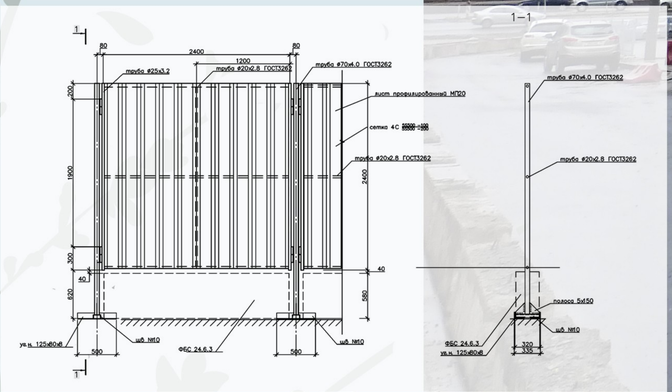

ЗАЩИТНО-ОХРАННОЕ ОГРАЖДЕНИЕ

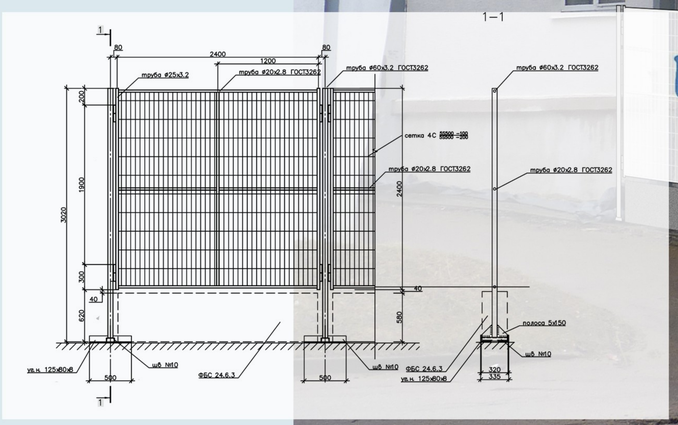

ВАРИАНТ 3. ЗАЩИТНОЕ ОГРАЖДЕНИЕ

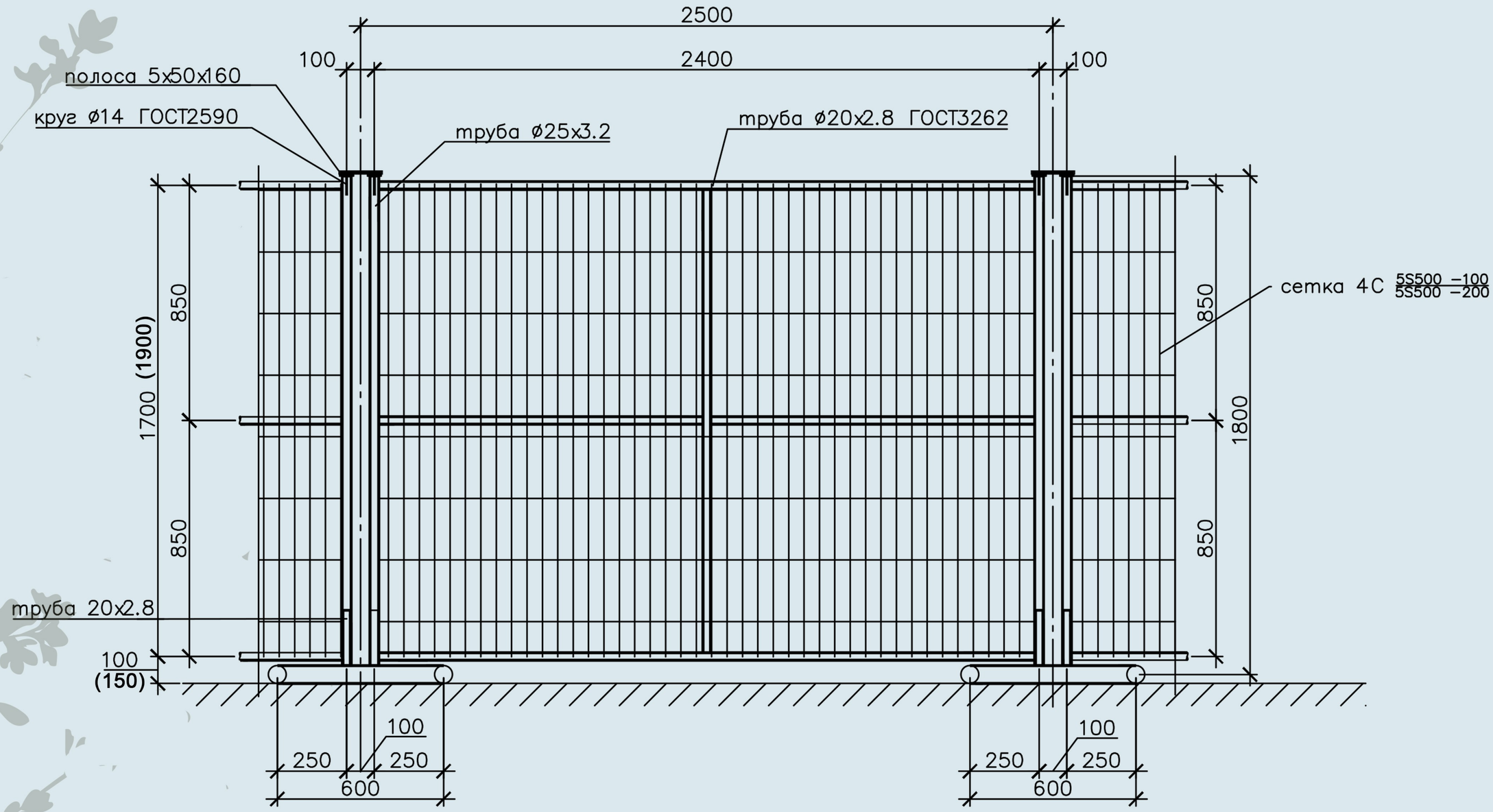

Допускается замена заполнения каркаса на арматурную сетку100х100 проволоку ВР-1.
Высота ограждения принимается согласно ПОС и ППР для каждого объекта

ВАРИАНТ 4. ЗАЩИТНОЕ ОГРАЖДЕНИЕ

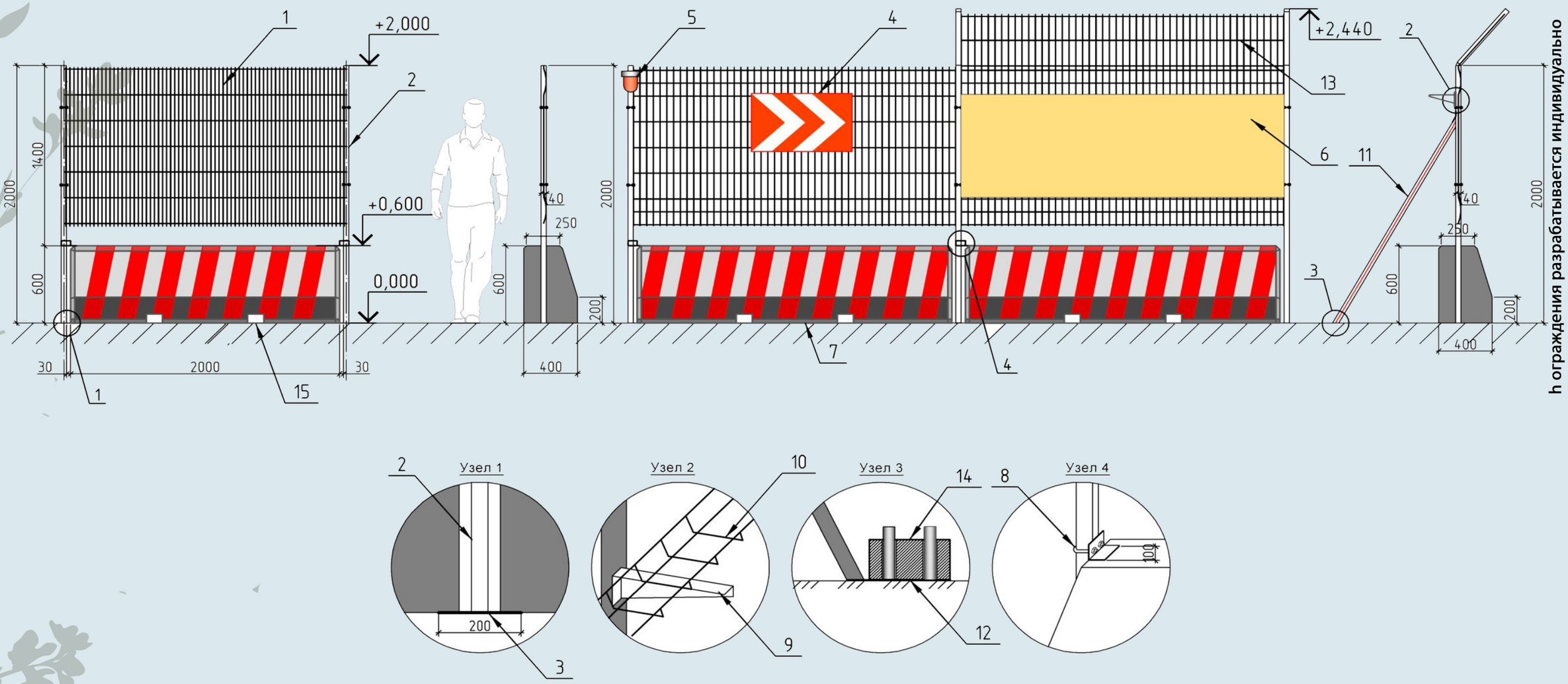

Узел 1- установка стойки ограждения; Узел 2 - установка проволочного лотка на стойку ограждения; Узел 3 - установка стабилизационной стойки; Узел 4 - крепление стойки ограждения к бетонному блоку

1 - безрамное ограждение «3D панель», прутья металлические Ø4 мм, размер ячейки 50х200 мм; 2 - стойка, стальная труба 40х40х2 мм; 3 - прижимная пятка 200х200х2 мм; 4 - знак дорожный; 5 - фонарь сигнальный; 6- информационная панель; 7 - железобетонный опорный блок с сигнальной окраской вдоль автомобильных дорог; 8 - U-образный хомут стальной; 9 - кронштейн настенный; 10 - лоток проволочный; 11- подпорная стальная стойка 40х40х2 мм; 12 - прижимная пятка 300х200х2 мм, 13 - доборная панель для предотвращения перелезаний; 14 - подставка универсальная строительная С-3; 15 - пазы для транспортировки

ВАРИАНТ 5. ЗАЩИТНО-ОХРАННОЕ ОГРАЖДЕНИЕ

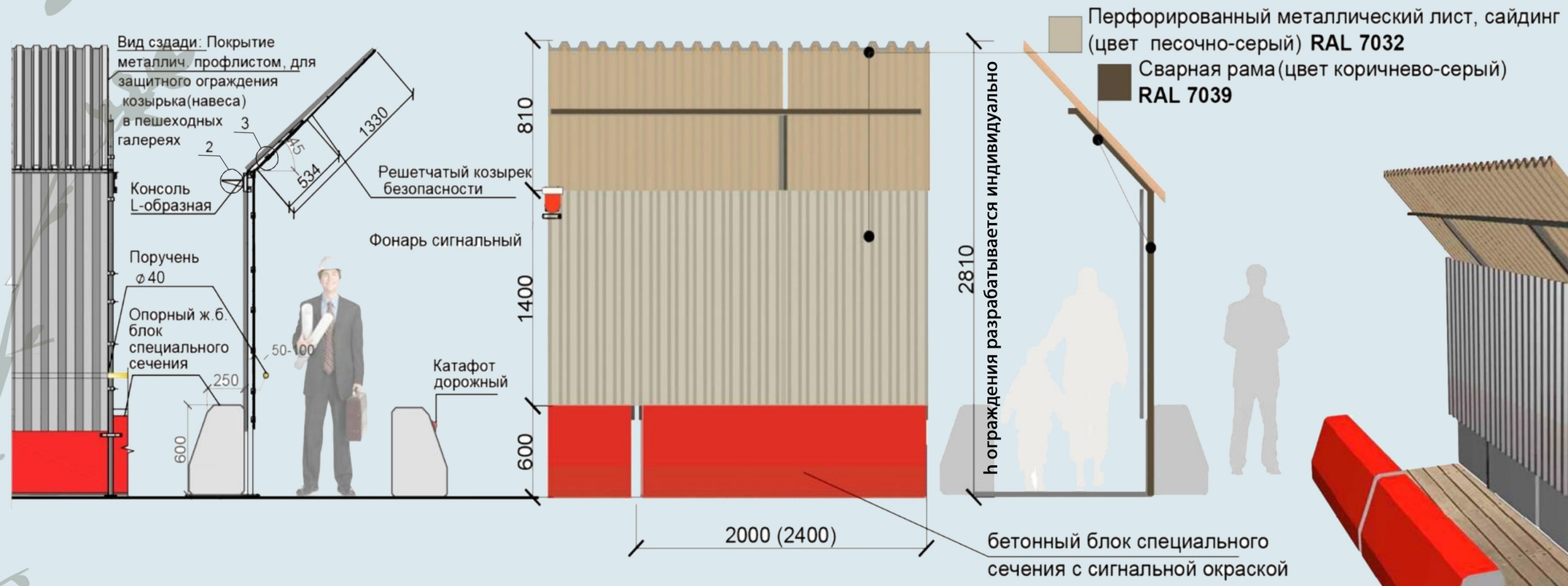

Материалы возможного заполнения панелей

Сплошной металлический профлист

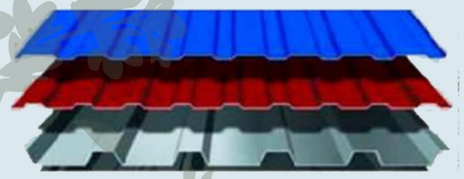

Перфорированный металлический профлист

Перфорированный металлический сайдинг

Крепление стоек ограждения

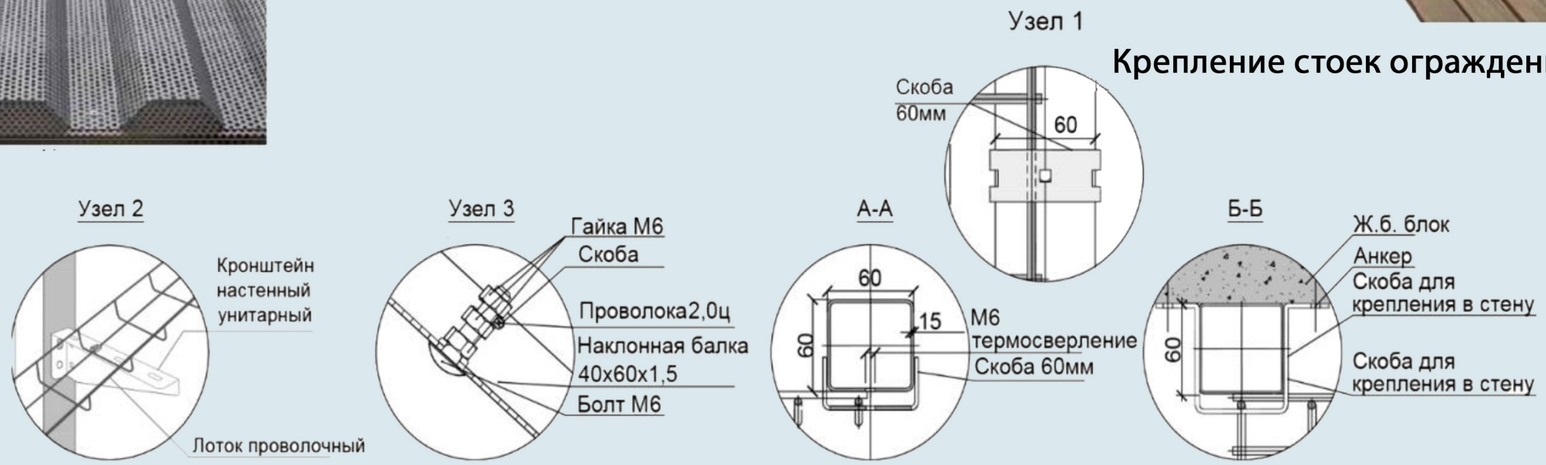

ВАРИАНТ 6. ЗАЩИТНО-ОХРАННОЕ ОГРАЖДЕНИЕ

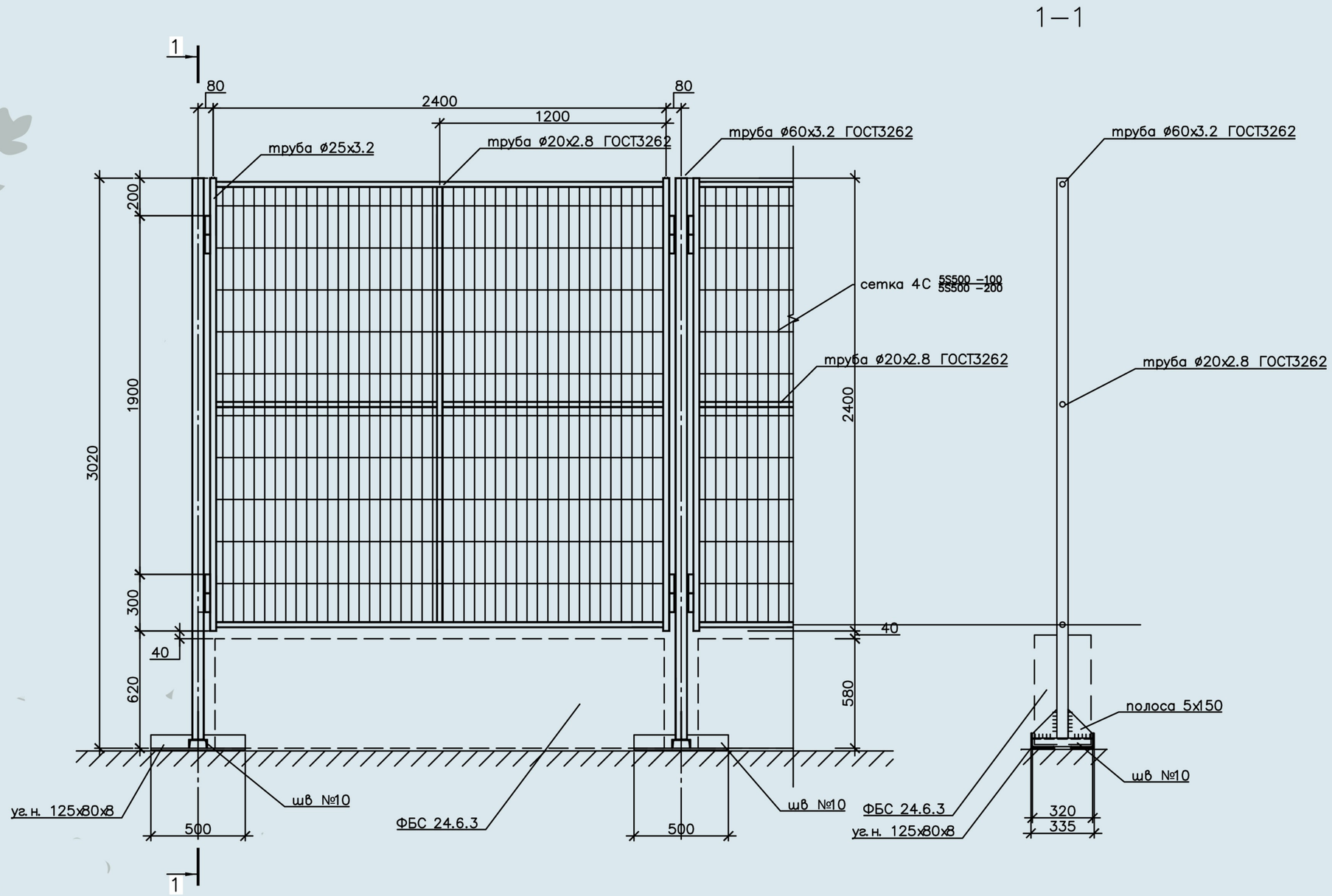

Допускается замена заполнения каркаса на арматурную сетку100х100 проволоку ВР-1.
Высота ограждения принимается согласно ПОС и ППР для каждого объекта

ВАРИАНТ 7. ЗАЩИТНО-ОХРАННОЕ ОГРАЖДЕНИЕ

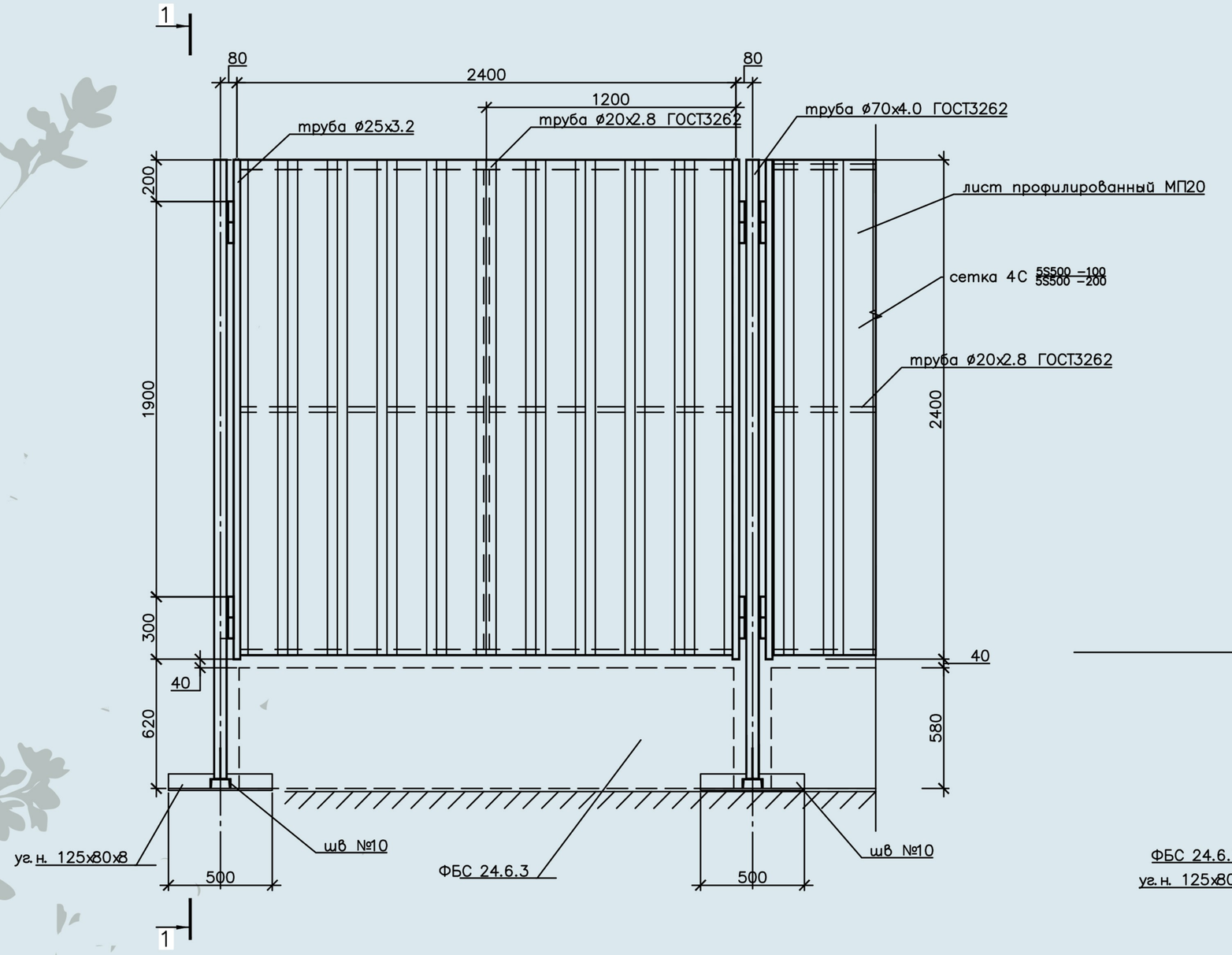

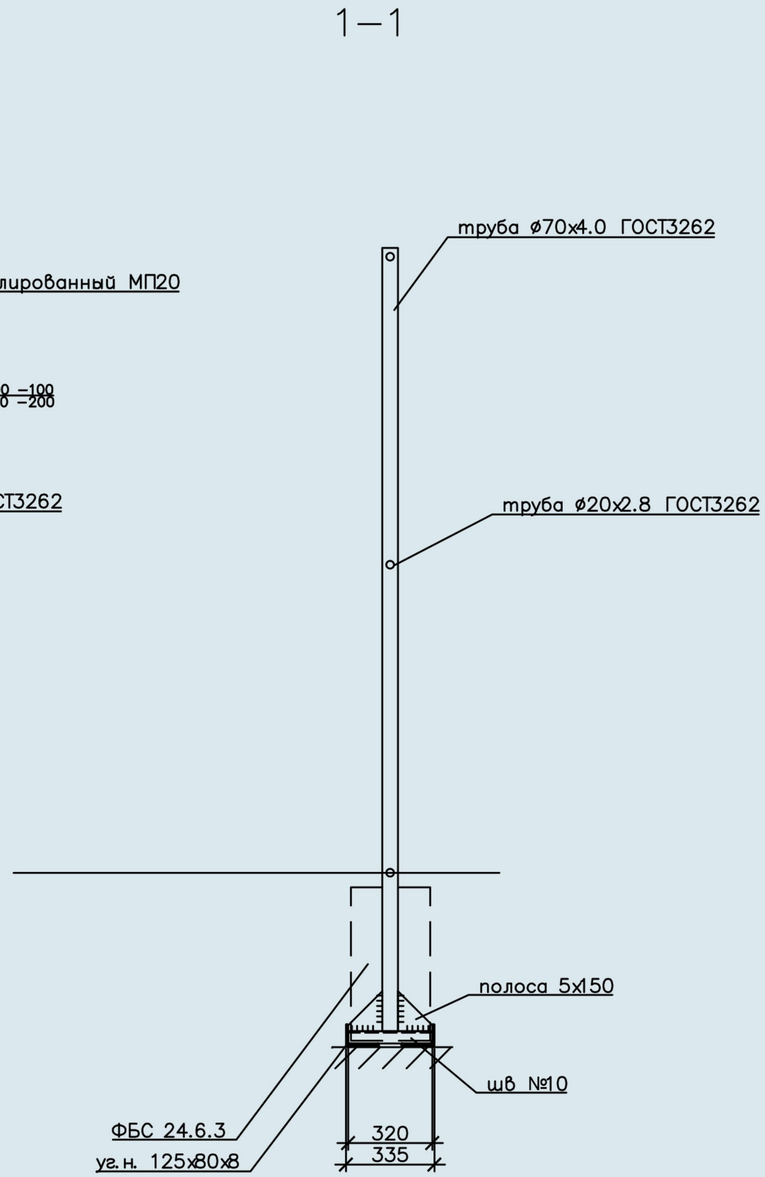

Высота ограждения принимается
согласно ПОС и ППР для каждого объекта

ВАРИАНТ 8. ЗАЩИТНО-ОХРАННОЕ ОГРАЖДЕНИЕ

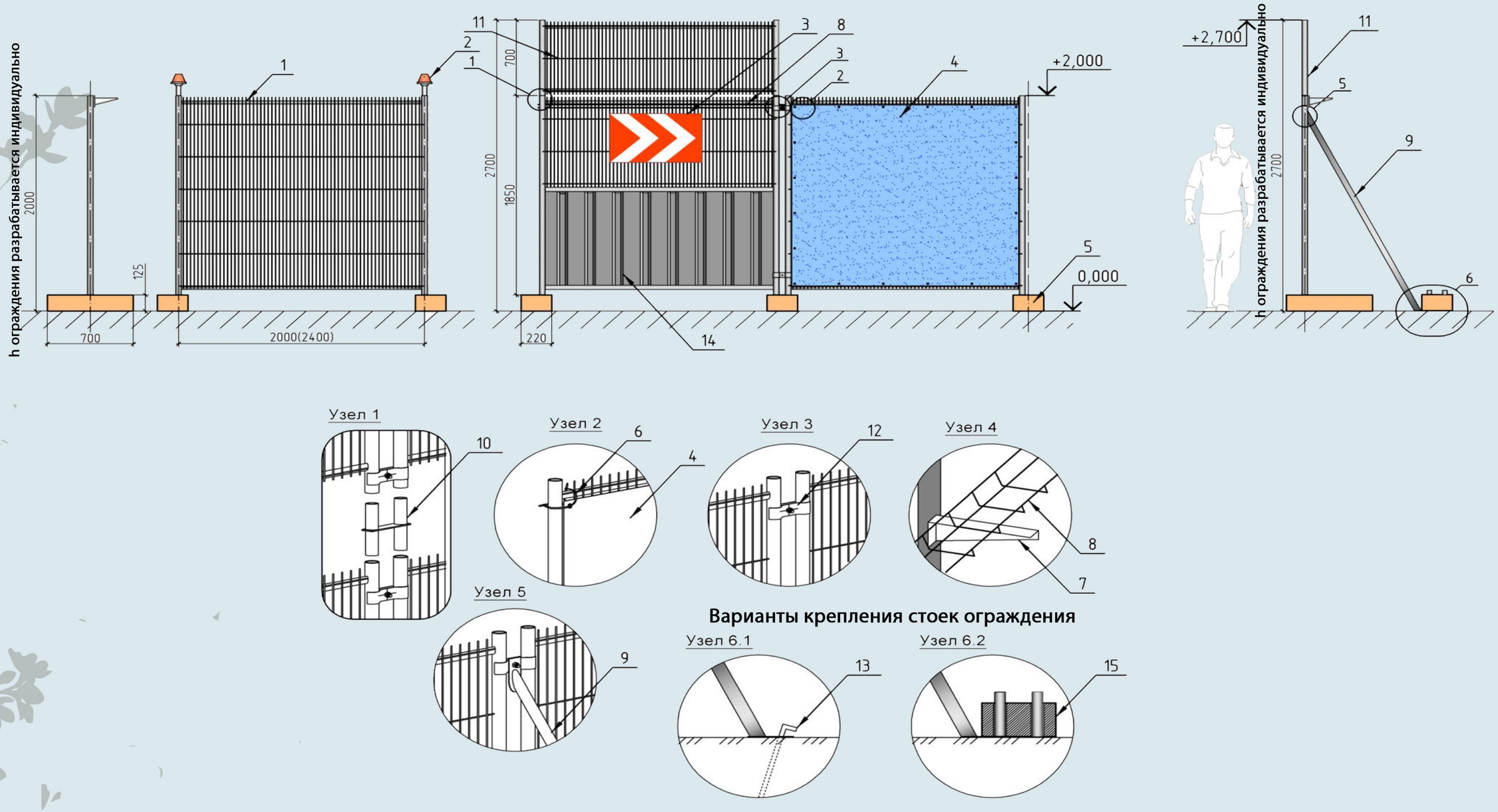

Узел 1- соединение доборных панелей; Узел 2 - крепление ПВХ экрана к панели ограждения; Узел 3 - соединение секций ограждения; Узел 4 - установка проволочного лотка на стойку ограждения; Узел 5 - установка стабилизационной стойки

1 - панель рамная; 2 - сигнальный фонарь вставной; 3 - знак дорожный; 4 - экран (информационная панель), ткань ПВХ; 5 - опорный бетонный блок; 6 - кабельная стяжка; 7 - кронштейн настенный, унитарный; 8 - лоток проволочный; 9 - стабилизационная подпорка; 10 - стальная соединительная втулка; 11 - доборная панель; 12 - хомут; 13 - штырь металлический (Ø 40 мм, длина 800 мм); 14 - настил из профлиста; 15 - подставка универсальная строительная С-3.

Предложения по оформлению строительных ограждений

МИНСКРЕКЛАМА